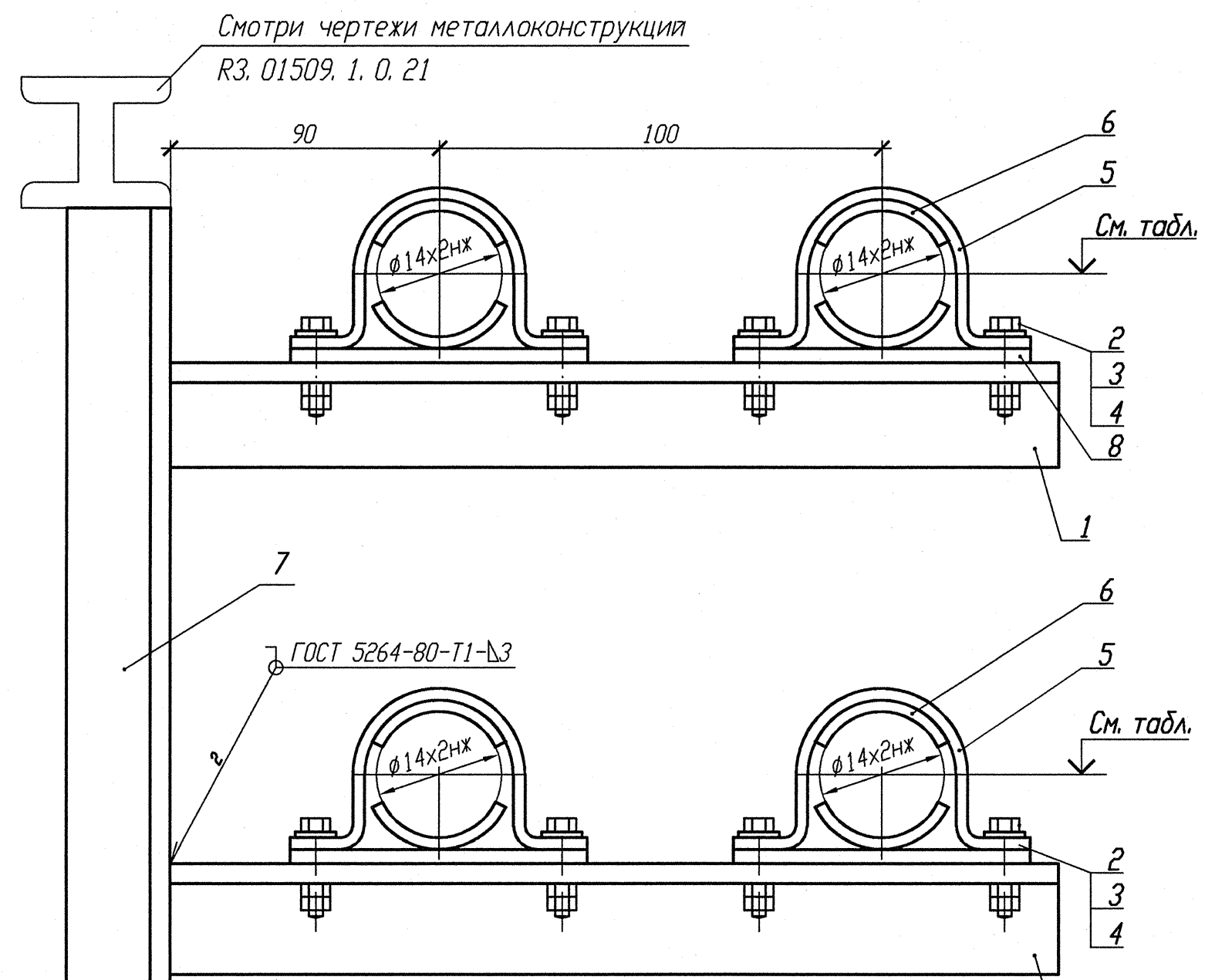


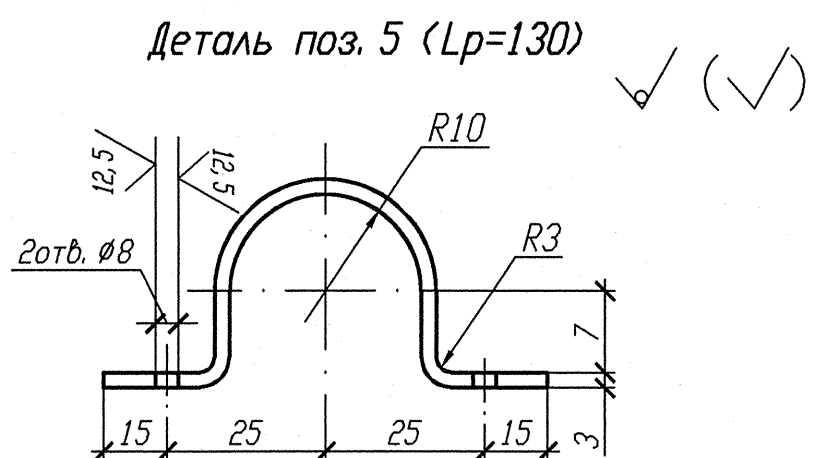


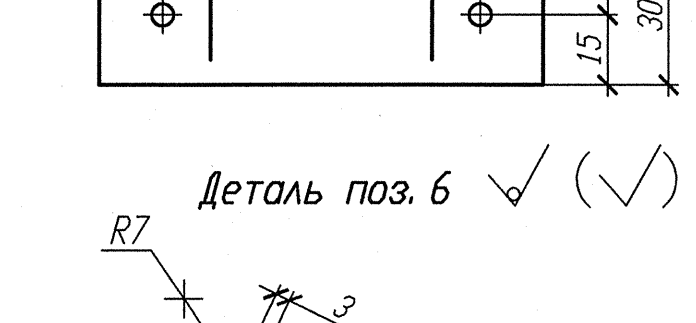





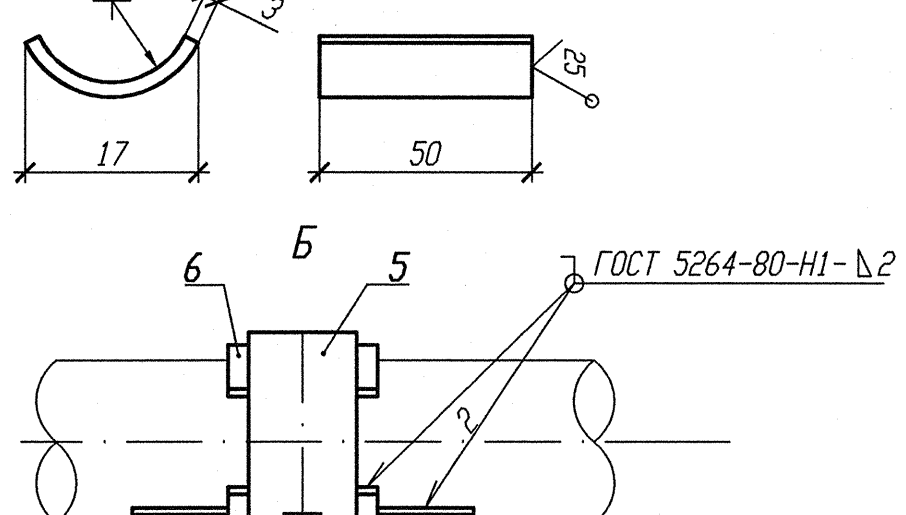


| N опоры | Рабочее состояние | | | | | | Холодное состояние | | | | | | Сейсмическое состояние | | | | | | Отметка опоры | Изометрич. чертеж |
|---|---|---|---|---|---|---|---|---|---|---|---|---|---|---|---|---|---|---|---|---|
| | Усилия, кН | | | Моменты, кН. м | | | Усилия, кН | | | Моменты, кН. м | | | Усилия, кН | | | Моменты, кН. м | | | | |
| | Px | Py | Pz | Mx | My | Mz | Px | Py | Pz | Mx | My | Mz | Px | Py | Pz | Mx | My | Mz | | |
| 3TV10Y055 | -0,227 | 0,055 | -0,048 | 0,002 | 0,001 | 0,011 | 0 | -0,003 | -0,053 | 0,001 | -0,003 | 0,002 | 0,017 | 0,007 | 0,007 | 0 | 0,003 | 0,003 | +15, 738 | 3TV11Z29 |
| 3TV10Y056 | -0,262 | 0,066 | -0,046 | 0,002 | 0,002 | 0,011 | 0 | -0,002 | -0,052 | 0,001 | -0,002 | 0,002 | 0,017 | 0,007 | 0,005 | 0 | 0,002 | 0,003 | +15, 745 | 3TV11Z11 |
| 3TV10Y057 | -0,221 | 0,061 | -0,042 | 0 | 0,005 | 0,005 | -0,001 | 0,003 | -0,047 | 0 | 0,001 | -0,002 | 0,017 | 0,007 | 0,005 | 0,001 | 0,001 | 0,003 | +15, 637 | 3TV11Z35 |
| 3TV10Y058 | -0,211 | 0,058 | -0,041 | 0 | 0,005 | 0,005 | -0,001 | 0,003 | -0,047 | 0 | 0,002 | -0,002 | 0,017 | 0,007 | 0,005 | 0,001 | 0,001 | 0,003 | +15, 640 | 3TV11Z08 |

Спецификация деталей

| Поз. | Обозначение | Наименование | Кол. | Материал | Масса, кг ед. | Масса, кг общ. | Примечание |
|---|---|---|---|---|---|---|---|
| 1 | ГОСТ 8509-93 | Уголок В 35х35х4 l=250 | 2 | Ст 3 пс 2-сб ГОСТ 535-2005 | 0, 525 | 1, 05 | |
| 2 | ГОСТ 7798-70 | Болт М6-6gх30. 56. 35 | 8 | 35 ГОСТ 1050-88 | 0, 009 | 0, 072 | |
| 3 | ГОСТ 11371-78 | Шайба А. 6х2. 02. Ст3пс | 8 | ОК360В-2-IV-Ст3пс ГОСТ 16523-97 | 0, 0014 | 0, 0112 | |
| 4 | ГОСТ 5915-70 | Гайка М6-6Н. 8. 35 | 16 | 35 ГОСТ 1050-88 | 0, 0026 | 0, 0416 | |
| 5 | По настоящему чертежу | Полухомут Б-ПН-3х160х30 | 4 | Б-ПН-3 ГОСТ 19903-74 Лист ОК360В-4-IV-Ст3сп-сб ГОСТ 16523-97 | 0, 1133 | 0, 4532 | |
| 6 | БК-1998785 | Прокладка Б-ПН-3х22х50 | 8 | 12Х18Н10Т-МАг ГОСТ 5582-75 | 0, 03 | 0, 24 | |
| 7 | ГОСТ 8509-93 | Уголок В 50х50х5 l=270 | 1 | Ст 3 пс 2-сб ГОСТ 535-2005 | 1, 02 | 1, 02 | |
| 8 | ГОСТ 19903-74 | Лист Б-ПН 3х150х80 | 4 | ОК360В-4-IV-Ст3сп-сб ГОСТ 16523-97 | 0, 283 | 1, 132 | |
| 9 | БК-1998786 | Упор Б-ПН-3х22х50 | 8 | 12Х18Н10Т-МАг ГОСТ 5582-75 | 0, 03 | 0, 24 | |
| | ГОСТ 2246-70 | Проволока | | СВ-04Х19Н11М3 | | - | |
| | ГОСТ 9467-75 | Электроды | | УОНИИ 13/45 | | - | |
| | | | | Итого: | | 4, 26 | |

1 Привязку опоры смотри изометрический чертеж, указанный в таблице.
2 Сварку производить по ГОСТ 5264-80.
3 Отметка трубопровода подлежит уточнению в соответствии с уклоном трубопровода.
4 Спецификация составлена на четыре опоры.
5 Изготовить один комплект.

АРХИВНЫЙ ЭКЗЕМПЛЯР

Инв. N подл. R3. 03732. 1. 0. 13
Лист 96

| Изм. | Кол. уч. | Лист | Nдок. | Подпись | Дата |
|---|---|---|---|---|---|
| Инж. ск. | | Случевская | | | 12.02 |
| Пров. инж. ск. | | Шабинский | | | 12.02 |
| Пров. вед. инж. | | Махотина | | | 12.02 |
| Н. контр. | | Краснояров | | | 13.02 |

R3. TV10. 3095. 013. 03. 00. 014

Ростовская АЭС Блок 3

Реакторное отделение
Герметичная часть
Трубопроводы отбора проб
Рр больше 2, 2 МПа

| Стадия | Лист | Листов |
|---|---|---|
| Р | | 1 |

Опора неподвижная
3TV10Y055 - 3TV10Y058

ОАО "НИАЭП" 2013

Взам. инв. N
Подп. и дата
Инв. N подл. R3. 03732. 1. 0. 13

Формат А4х3